PL

Zdalne sterowanie modulujące, nieprogramowalne

qSense

Instrukcja instalowania i konserwacji

125024-AA

remeha

Spis treści

1 Wstęp 2

1.1 Informacje ogólne 2

2 Miejsce zainstalowania 3

2.1 Położenie regulatora 3

2.2 Instalowanie i podłączenie 3

3 Uruchomienie 5

3.1 Urządzenie obsługowe z wyposażeniem 5

3.1.1 Sterowanie i symbole 5
3.1.2 Nastawa standardowa 5

4 Nastawa 6

4.1 Zmiana nastaw 6

4.1.1 Zmiana temperatury 6
4.1.2 Struktura ogólna menu 6
4.1.3 Wartość standardowa nastaw “uzytkownika”.....7

5 Nastawy wykonywane przez instalatora 8

5.1 Menu informacji 8

5.2 Tryb pracy “Instalator” 8

5.3 Licznik 9

5.4 Menu konserwacji 10

6 Komunikaty usterek 11

6.1 Komunikaty usterek 11

7 Dane techniczne 12

7.1 Dane techniczne 12

1 Wstęp

1.1 Informacje ogólne

Remeha qSense jest prostym, modulującym termostatem pokojowym pracującym w oparciu o protokół OpenTherm SmartPower. Określone typy kotłów Remeha, oprócz funkcji termostatu pokojowego oferują jeszcze dalsze funkcje, które obejmują nastawę parametrów. Odnośnie szczegółowych informacji dotyczących kotła - zob. Instrukcja instalowania i konserwacji.

W tej Instrukcji instalowania i konserwacji opisano wszystkie funkcje regulatora qSense.

OSTRZEŻENIE

OpenTherm SmartPower ijest wymagany dla podświetlenia. W kotłach bez OpenTherm SmartPower regulator qSense będzie działać, ale bez podświetlenia.

2 Miejsce zainstalowania

2.1 Położenie regulatora

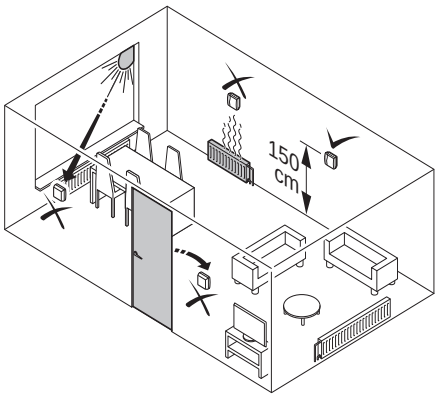

R000083-B

Regulator działa przy pomocy kontroli pomieszczenia. Oznacza to, że do regulacji centralnego ogrzewania wykorzystuje się temperarturę wewnętrzną.

- Zamontować regulator w pomieszczeniu odniesienia (przeważnie w pokoju dziennym).
- Nie umieszczać regulatora blisko źródeł ciepła (kominek, grzejnik, lampy, świece, bezpośrednie światło słoneczne itd.), ani w miejscach, gdzie mogą występować przeciągi.

2.2 Instalowanie i podłączenie

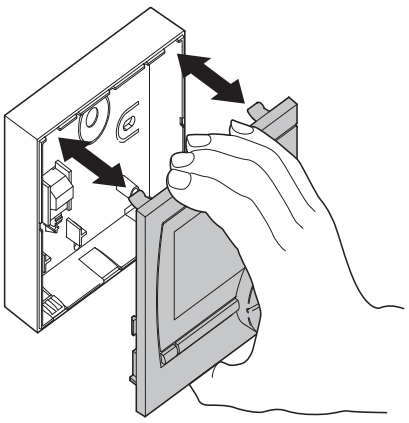

R000078-A

Przed podłączeniem regulatora należy wykonać następujace czynności:

1. Dopasować kocioł tak, aby można było podłączyć regulator OpenTherm. Informacje szczegółowe dotyczące kotła - zob. Instrukcja instalowania i konserwacji.
2. Wyłączyć kocioł.
3. Otworzyć obudowę, oddzielając płytę przednią od dna.

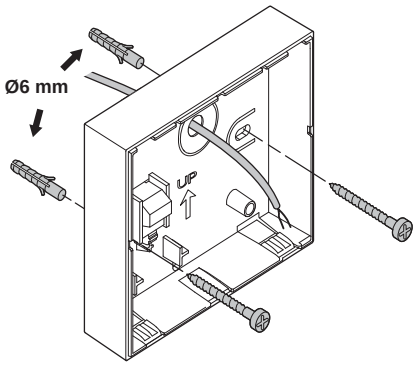

R000058-D

4. Zamocować na ścianie płytę dolną przy pomocy dostarczonych śrub z kołkami rozporowymi. Zwrócić przy tym uwagę, aby kabel podłączeniowy OpenTherm do kotła przełożyć przez otwór w płycie tylnej. .

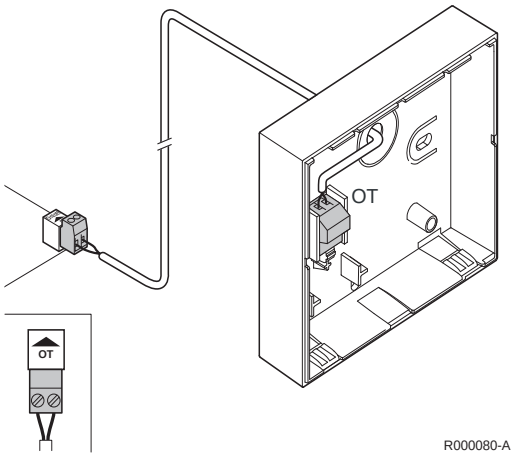

R000080-A

5. Połączyć regulator z podłączeniem OpenTherm kotła i podłączeniem OT regulatora. OpenTherm jest niewrażliwy na fazy. Kable są zamienne

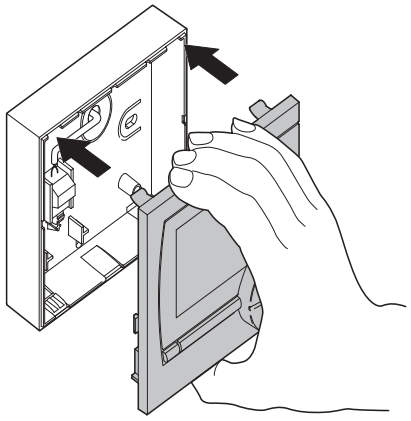

R000081-A

6. Założyć z powrotem pokrywę przednią na obudowę.

3 Uruchomienie

3.1 Urządzenie obsługowe z wyposażeniem

3.1.1. Sterowanie i symbole

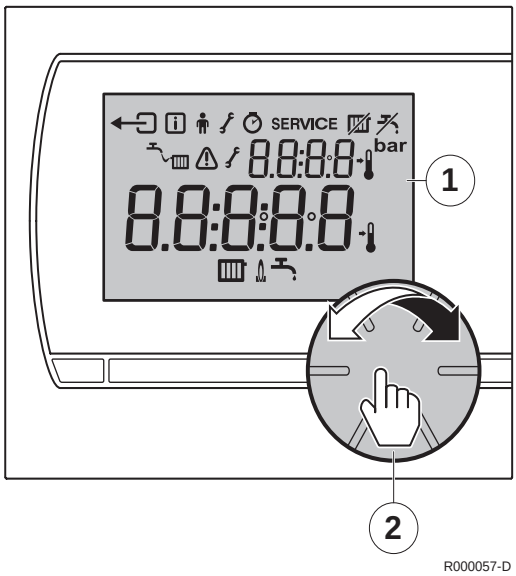

1 Ekran

2 Przycisk-pokrętło do nastaw regulatora

Regulator posługuje się menu, dlatego jego obsługa jest bardzo prosta. Regulator posiada tylko jeden przycisk.

- Pokrętło działa zarówno jako pokrętło i jako przycisk.
- Obracając pokrętło można na przykład przejść przez menu lub zmieniać wartości.
- Poprzez naciśnięcie potwierdza się wybór (np. punkty menu).

Symbole		Symbole menu	
	Funkcja ECO zał.		Zurück
	Za niskie ciśnienie wody		Menu informacji
	Usterka		Menu użytkownika
	Konieczny serwis kotła		Menu konserwacji
	Temperatura rzeczywista		Menu licznika godzin pracy
	Wartość zadana temperatury	SERVICE	Menu konserwacji
	Funkcja „centralne ogrzewanie“ zał.		
	Palnik pracuje		
	Funkcja „c.w.u.“ zał.		

3.1.2. Nastawa standardowa

Regulator pracuje przy pomocy kontroli pomieszczenia (centralne ogrzewanie jest sterowane zależnie od temperatury wewnętrznej)).

Nastawa standardowa:

- Wartość zadana temperatury **15°C**
- **ECO AUTO**
- Ostatnia nastawiona temperatura jest zapamiętana

4 Nastawa

4.1 Zmiana nastaw

4.1.1. Zmiana temperatury

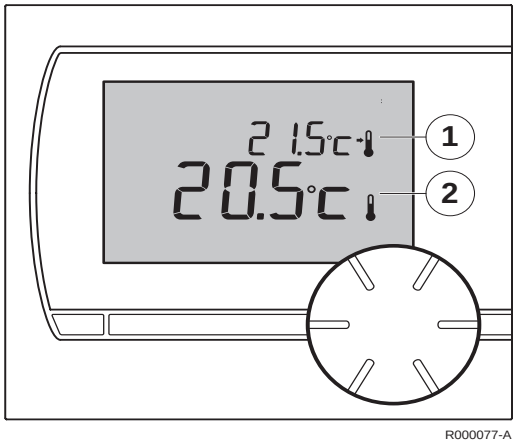

1	Temperatura nastawiona
2	Temperatura zmierzona

- Obrócić pokrętło, aby nastawić temperaturę pomieszczenia.
- Nacisnąć przycisk dla potwierdzenia.

4.1.2. Ogólna struktura menu

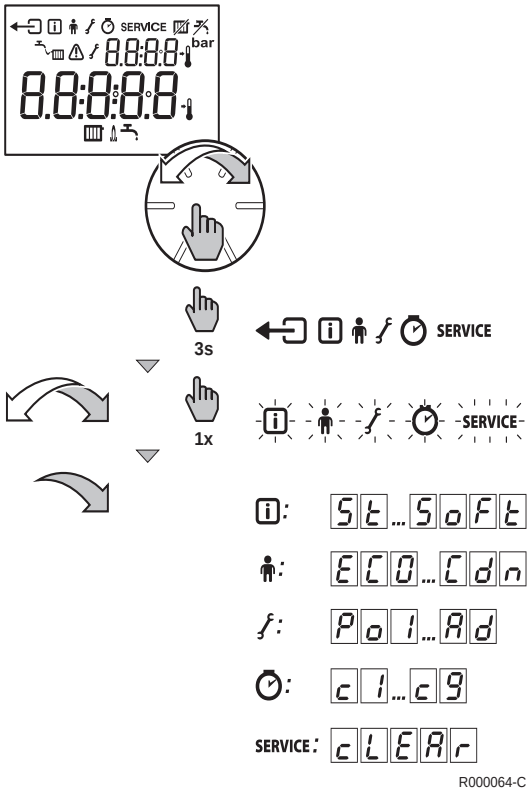

Aby wejść do danego menu, postępować następująco:

- Wciśnąć pokrętło minimum przez 3 sekundy.
- Obracać pokrętło, aż wybrane zostanie żądane menu.
- Nacisnąć przycisk dla potwierdzenia.
- Zmienić wybrany punkt menu.
- Nacisnąć przycisk dla potwierdzenia.
- Wyjść z menu naciskając na .

OSTRZEŻENIE

Mierzone wartości mogą różnić się w zależnosci od podłączonych urządzeń grzejnych. Informacje szczegółowe - zob. Instrukcja instalowania i konserwacji kotła

4.1.3. Wartości standardowe nastaw “Użytkownika”

Menu użytkownika

Kod	Znaczenie	Informacje	Nastawy	Nastawa fabr.
Eco	Tryb ECO	Funkcja ECO wyłącza optymalizację ciepłej wody. W kotłach dwufunkcyjnych wzrasta czas oczekiwania. Kocioł nie jest podgrzewany	Auto=Automatycznie On=Zał. OFF=Wył.	Auto
tdH	Funkcja **Optymalizacja**	Nastawa żądanej temperatury ciepłej wody, ewentualnie dla zasobnika ciepłej wody z programem temperatury.	30 do 75°C	60°C
tcH	Maksymalna temperatura wody w instalacji c.o.	Nastawa żądanej temperatury wody grzewczej.	0 do 100°C	90°C
HuP	Prędkość podgrzewu	Nastawa szybkości reakcji regulatora	2 = Najszybciej 1 = Szybciej 0 = Normalnie -1 = Wolno -2 = Wolniej -3 = Bardzo powoli	0
Cdn	Prędkość wychładzania	Podać szybkość wychładzania domu. Dobrze izolowany dom wychładza się wolniej.	2 = Najszybciej 1 = Szybciej 0 = Normalnie -1 = Wolno -2 = Wolniej	0

5 Nastawy wykonywane przez instalatora

5.1 Menu informacji

Można tu odczytać informacje dotyczące kotła i wyposażenia dodatkowego

Menu informacji i	Znaczenie symbolu
St	Status
Su	Podstatus
tF	Wyświetlenie normalne temperatury zasilania (°C)
tr	Wyświetlenie normalne temperatury powrotu(°C)
tdH	Wyświetlenie normalne temp. podgrzewacza (°C)
tout	Wyświetlenie normalne temperatury zewnętrznej (°C)
tSoL	Wyświetlenie normalne temp. podgrzewacza sol. (°C)
FL	Wyświetlenie wartości chwilowej prądu jonizacji
nF	Wyświetlenie normalne prędk. wentylatora omw/min
Pr	Wyświetlenie normalne ciśnienia wody w instalacji
Po	Aktualna moc kotła
SoFt	Wersja oprogramowania systemu sterowania

5.2 Tryb pracy "Instalator"

W tym trybie pracy instalator może, zależnie od kotła, zmieniać poszczególne funkcje i wywoływać informacje.

Poniższe obowiązuje dla nastaw wykonywanych przez instalatora:

- Die Zmierzone wartości mogą się różnić, zależnie od podłączonego urządzenia grzejnego.
- Znaczenie kodów może być inne dla różnych modeli kotłów.
- Po wybraniu parametru odczekać 1 sek. przed wywołaniem go.

Nastawy > tryb pracy "Instalator" 0012

Nastawy	
P.001 - P.015	Wskazówki odnośnie zmiany parametrów kotła znajdują się w podręczniku kotła Po wprowadzeniu nieważnej wartości, na ekranie pojawia się Fail (błąd).
dFdU	Powrót do nastaw fabrycznych. Szczegółowe informacje dotyczące kotła - zob. Instrukcja instalowania i konserwacji kotła.
Ad	Wykonanie automatycznej funkcji rozpoznania. Szczegółowe informacje dotyczące kotła - zob. Instrukcja instalowania i konserwacji kotła.

5.3 Licznik

Można tutaj sprawdzić funkcje kotła podlegające zliczaniu

Nastawy > Licznik

Zähler	Informacja
c 1	Nieudane uruchomienia
c 2	Ilość prób przy braku lub niskim płomieniu
c 3	Ilość skutecznych procesów załączenia
c 4	Uruchomienia pompy c.o.
c 5	Uruchomienia pompy c.w.u.
c 6	c.w.u. ilość procesów załączenia palnika
c 7	Ilość godzin pracy ogółem
c 8	Ilość godzin pracy pompy c.o.
c 9	Ilość godzin pracy pompy c.w.u.

5.4 Menu konserwacji

Można tutaj zresetować komunikaty konserwacji kotła

Nastawy > Serwis SERVICE

OSTRZEŻENIE

Wyzerować komunikat konserwacji kotła po jej przeprowadzeniu. Można wyzerować aktywny komunikat lub komunikat następny.

Gdy w menu konserwacji zostanie wyświetlone - - - - , kocioł nie wyświetla żadnego kodu konserwacji.

Komunikat “Clear” informuje, że wyzerowanie jest możliwe przed konserwacją. Komunikat Clear A, B lub C informuje, że może być wyzerowany komunikat konserwacji A, B lub C. Kocioł określa, który komunikat konserwacji może być wyzerowany

Serwis	Znaczenie
cLEAr	Ponowna inicjacja konserwacji

Poniższe czynności może wykonywać tylko przeszkolony instalator.

Nacisnąć pokrętło gdy wyświetlane jest Clear. Można wybrać albo Clear No, albo Clear Yes, po czym obrócić pokrętło. Jeżeli wybrano Clear No, odnośny komunikat konserwacji pozostanie. Można następnie przejść do ekranu Clear. Jeżeli wybrano Clear Yes, odnośny komunikat konserwacji zostanie wyzerowany. Regulator wywołuje następnie ekran - - - - .

Powtórne zerowanie nie jest mozliwe.

Czynności do wykonania		
SERVICE cLEAr A b C	SERVICE A cL: nO	SERVICE A cL:YES

6 Komunikaty usterek

6.1 Komunikaty usterek

W rozdziale tym przedstawiono przykłady komunikatów usterek

R000125-A

Kod usterki	Wyświetlenie	Prawdopodobne przyczyny	Środek zaradczy
F203	świeci się	Usterka połączenia z kotłem.	Sprawdzić połączenie kotła z regulatorem.
F214	świeci się.	Błędny pomiar temperatury pomieszczenia.	Pomiar temperatury pomieszczenia jest błędny. Jeżeli temperatura zawiera się w przedziale od -5°C do 65°C , możliwe że uszkodzony jest czujnik temperatury. Zawiadomić instalatora.
F215	świeci się	Uszkodzony regulator	Zawiadomić instalatora
F217	świeci się	Za niskie ciśnienie wody	Uzupełnić poziom wody w instalacji c.o.. Informacje szczegółowe dotyczące kotła - zob. Instrukcja instalowania i konserwacji kotła.
no SP	świeci się	Możliwe że Wasz kocioł nie ma wspomagania OpenTherm SmartPower	OpenTherm SmartPower ijest wymagany dla podświetlenia. W kotłach bez OpenTherm SmartPower, regulator qSense działa, lecz bez podświetlenia. Nacisnąć przycisk dla skasowania komunikatu.

7 Dane techniczne

7.1 Dane techniczne

Wymiary	
	80 x 90 x 32,5 (dł. x szer. x wys.) mm
Zasilanie	
Regulator **O**penTherm	OpenTherm
Podłączenie elektryczne	
Regulator **O**penTherm	Komunikacja OpenTherm. Podłączenie kabla niskonapięciowego
Warunki otoczenia	
Warunki składowania	Temperatura: -25°C +60°C
	Wilgotność względna powietrza 5% - 90% bez kondensacji War-
unki eksploatacyjne	0°C - 60°C
Temperatura	
Temperatura pomieszczenia	Zakres pomiaru: -5°C +65°C
	Maksymalne odchylenie temperatury przy 20°C : 0,3 °C
Zakres regulacji temperatury	5 - 35°C
Regulacja	Modulująca regulacja temperatury
	Regulacja może być zoptymalizowana
Regulacja pomieszczenia	Przeregulowanie: Maksimum 1°C po podgrzaniu wstępnym
	Wahanie temperatury: poniżej 0,25°C
Strategia nastawy	Dopasowanie temperatury pomieszczenia
Cechy regulatora	
Podświetlenie	Kolor: niebieski
Dokładność regulacji	Temperatura: 0,5 °C
Sterowanie	Pokrętło-przycisk
Montaż	Mocowanie śrubami bezpośrednio na ścianie, lub zgodnie z normami w zamontowanej skrzynce podłączeniowej
Znak kontroli i normy ▸	EMC: 2004/108/EC, 55014 ▸ Emisja: EN61000-6-3 ▸ Odporność: EN61000-6-2 ▸ Próba spadowa: IEC 68-2-32 ▸ RoHS - podatny ▸ OpenTherm V3.0 Smartpower
Klasa ochrony	IP20

SP OpenTherm®

© Impressum
Wszystkie dane techniczne w niniejszym dokumencie, jak również rysunki i schematy elektryczne pozostają naszą wyłączną własnością i zabrania się ich reprodukcji bez naszej uprzedniej zgody na piśmie.

070211

125024

remeha